ОКПД 2: 26.30.50

ОПОВЕЩАТЕЛЬ РЕЧЕВОЙ ПОТОЛОЧНЫЙ

LR-06C, LR-03C

Руководство по эксплуатации

ЮНИТ.491.00.00-03 РЭ

1. ОБЩИЕ СВЕДЕНИЯ

1.1. Оповещатели речевые потолочные (встроенные) LR-06C, LR-03C (далее «Оповещатель») предназначены для работы совместно с усилителем мощности для:

- речевого оповещения о пожаре или других чрезвычайных ситуациях;
- трансляции служебных сообщений;
- музыкальной трансляции.

1.2. Внешний вид оповещателя показан на рис.1.

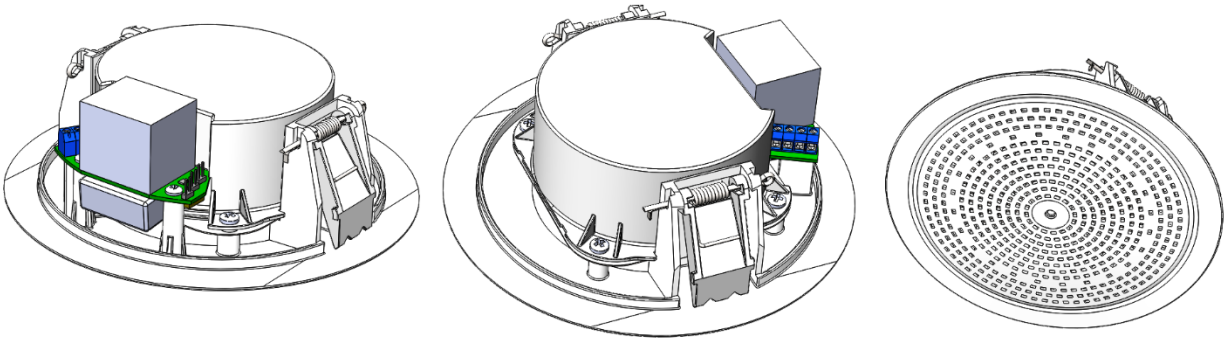

Рис.1. Внешний вид оповещателя LR-06C, LR-03C

1.3. Оповещатель рассчитан на работу с усилителем мощности звукового сигнала с выходным напряжением 100В.

1.4. Оповещатели допускают переключение номинальной мощности при помощи джамперов, установленных на плате оповещателя. Доступные варианты мощностей приведены в таблице 1.

Табл.1

	6 Вт	3 Вт	1,5 Вт	1Вт
LR-06C	+	+	+	—
LR-03C	—	+	+	+

1.5. Оповещатель снабжен крышкой, предохраняющей от попадания посторонних предметов и строительного мусора на диффузор.

2. ПОРЯДОК УСТАНОВКИ И ПОДГОТОВКА К РАБОТЕ

2.1. Правила монтажа

2.1.1. При проектировании размещения оповещателей необходимо руководствоваться Сводом правил СП 484.1311500.2020 изм.1 и СП3.13130.2026.

2.1.2. Габаритные и установочные размеры оповещателя представлены на рис.2, схемы подключения на рис.3.

2.1.3. Для установки оповещателя необходимо:

- фрезеровать в перекрытии отверстие с помощью коронки диаметром 152мм;
- установить джампер в соответствии с требуемой мощностью оповещателя (Табл. 1);
- подключить провода линии оповещения к клеммам согласно схеме на рис.3, соблюдая принятую в линии полярность;
- отжать вверх лапки фиксации и вставить оповещатель в отверстие.

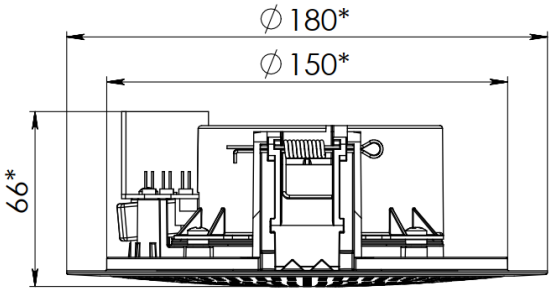

Рис.2. Габаритные и установочные размеры оповещателя

2.1.4. Проверка работоспособности оповещателя выполняется на слух путем подачи на него любого речевого сообщения через трансляционный усилитель мощности.

i	**Внимание** 1. Не разрешается подключать оповещатель к линии оповещения во время трансляции: напряжение в линии достигает значения 100В! 2. Подключение оповещателей к линии – неполярное. Однако для правильного воспроизведения звука необходимо следить за единообразной фазировкой подключения, чтобы все оповещатели, в том числе и подключенные к разным линиям оповещения и разным усилителям, работали в одной фазе.

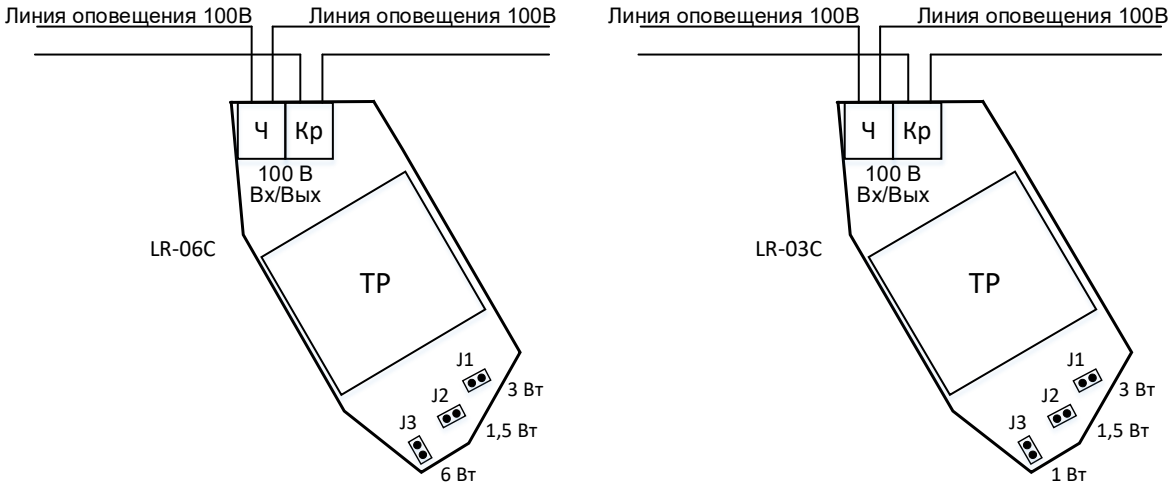

Рис.3. Схема подключения оповещателей LR-06C и LR-03C.

2.2. Указания мер безопасности

2.2.1. По способу защиты от поражения электрическим током оповещатель соответствует классу II по ГОСТ 12.2.007.0-75.

2.2.2. Конструкция оповещателя удовлетворяет требованиям электро- и пожарной безопасности по ГОСТ 12.2.007.0-75 и ГОСТ 12.1.004-91.

2.2.3. При нормальном и аварийном режимах работы оповещателя ни один из элементов их конструкций не имеет превышения температуры выше допустимых значений, установленных ГОСТ Р МЭК 60065-2002.

2.2.4. Меры безопасности при установке и эксплуатации оповещателя должны соответствовать требованиям «Правил технической эксплуатации электроустановок потребителей».

2.2.5. При установке оповещателя необходимо соблюдать правила работы на высоте.

3. ТЕХНИЧЕСКОЕ ОБСЛУЖИВАНИЕ

3.1. Техническое обслуживание проводится потребителем. Персонал, привлекаемый для технического обслуживания оповещателя, должен иметь специальную подготовку и быть

ознакомлен с настоящим Руководством по эксплуатации.

3.2. С целью поддержания исправности оповещателя в период эксплуатации следует периодически, не реже одного раза в полгода, проводить внешний осмотр, удаление пыли мягкой тканью и кисточкой, проверку качества подсоединения выводов к линии оповещения, контроль работоспособности оповещателя по п.2.1.4.

При выявлении нарушений в работе оповещателя следует обратиться в техподдержку ООО «ЮНИМАКС».

4. ТЕХНИЧЕСКИЕ ХАРАКТЕРИСТИКИ

4.1. Оповещатель соответствует требованиям ТУ 26.30.50-041-01291465-2025 и комплекта технической документации, а также Техническому Регламенту ТР ЕАЭС 043/2017 и ГОСТ 34699-2020.

4.2. По устойчивости к воздействию коррозионно-активных агентов оповещатель рассчитан на работу в условиях, соответствующих атмосфере типа II (промышленная) по ГОСТ 15150-69.

4.3. По помехоустойчивости, помехоэмиссии оповещатель соответствует требованиям третьей степени жесткости в соответствии с п.А.2 ГОСТ 34699-2020.

4.4. Вид климатического исполнения оповещателя УХЛ 3.1 по ГОСТ 15150-69.

4.5. Степень защиты оболочки оповещателя – IP30 по ГОСТ 14254-96.

4.6. Номинальная мощность оповещателя LR-06C …… 6/3/1,5 Вт
LR-03C …… 3/1,5/1 Вт

4.7. Номинальное входное напряжение …… 100 В.

4.8. Чувствительность при 1кГц, 1Вт/1м …… 90±2 дБ

4.9. Звуковое давление LR-06C (1кГц, 1м), 6/3/1,5Вт …… 97/95/92±2 дБ
LR-03C (1кГц, 1м), 3/1,5/1Вт …… 95/92/90±2 дБ

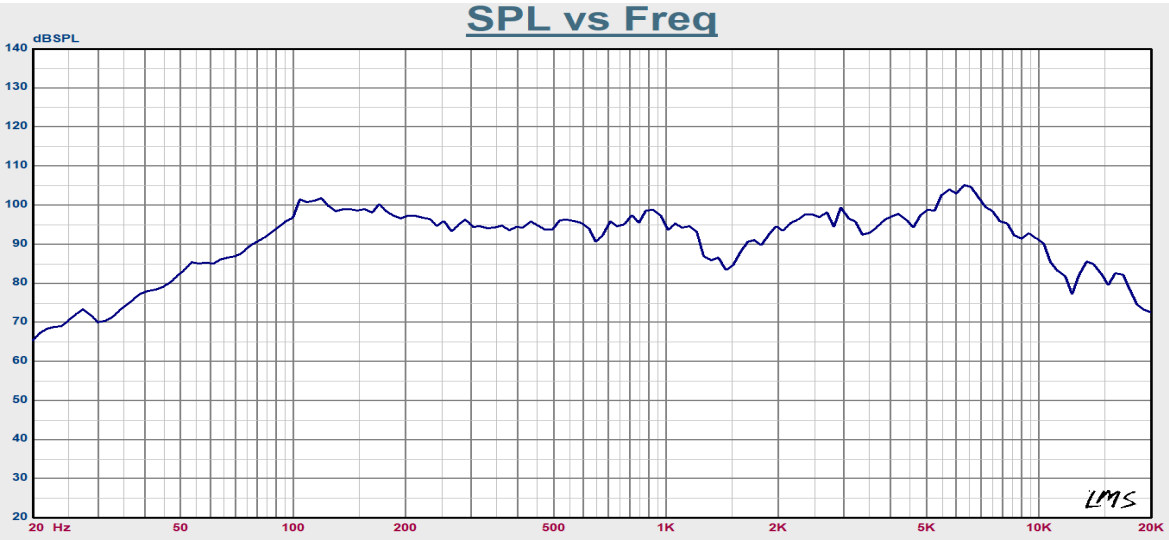

Рис.4. Амплитудно-частотная характеристика оповещателя

4.10. Частотный диапазон …… 150 Гц - 15кГц

4.11. Габаритные размеры оповещателя, не более ……. ø180x66 мм

4.12. Масса оповещателя, не более …… 0,45 кг.

4.13. Оповещатель устойчив и прочен к воздействию окружающей среды с температурой от -10°С до +55°С и относительной влажностью 93% при температуре 40°С.

4.14. Оповещатель по устойчивости к механическим воздействиям (синусоидальная вибрация) соответствует группе исполнения NX по ГОСТ Р 52931.

4.15. Средняя наработка на отказ, не менее …… 60000 часов.

4.16. Срок службы оповещателя – не менее 10 лет.

5. ЗАКАЗ И КОМПЛЕКТ ПОСТАВКИ

5.1. Обозначение оповещателя при заказе и в документации другого изделия, в котором

он может быть применен:

- "Оповещатель речевой потолочный LR-06C, ТУ 26.30.50-041-01291465-2025"
- "Оповещатель речевой потолочный LR-03C, ТУ 26.30.50-041-01291465-2025"

5.2. Комплект поставки указан в таблице 2.

№ пп	Комплектующие	Кол-во	Условное обозначение
1	Оповещатель речевой потолочный LR-06C (LR-03C)	1 шт.	ТУ 26.30.50-041-01291465-2025
2	Руководство по эксплуатации	1 шт.	ЮНИТ.491.00.00-03 РЭ
3	Упаковка	1 шт.	

6. ТРАНСПОРТИРОВАНИЕ И ХРАНЕНИЕ

6.1. Транспортирование изделий в упаковке предприятия-изготовителя может быть произведено всеми видами закрытого транспорта в контейнерах или ящиках, при этом ящики должны быть накрыты водонепроницаемым материалом. Значения климатических и механических воздействий при транспортировании должны соответствовать ГОСТ 15150-69.

6.2. Изделия в упакованном виде должны храниться в крытых складских помещениях, обеспечивающих защиту от влияния влаги, солнечной радиации, вредных испарений и плесени. Температурный режим хранения должен соответствовать условиям хранения 2 по ГОСТ 15150.

7. УТИЛИЗАЦИЯ

7.1. Оповещатель не оказывает вредного влияния на окружающую среду, не содержит в своем составе материалов, при утилизации которых необходимы специальные меры безопасности.

7.2. Оповещатель является устройством, содержащим электротехнические компоненты, и подлежит способам утилизации, которые применяются для изделий подобного типа согласно инструкциям и правилам, действующим в вашем регионе.

8. ГАРАНТИИ ИЗГОТОВИТЕЛЯ

8.1. Предприятие-изготовитель гарантирует соответствие устройства требованиям ТУ 26.30.50-041-01291465-2025 при соблюдении условий транспортирования, хранения, монтажа и эксплуатации.

8.2. Гарантийный срок хранения изделия в упаковке и эксплуатации – 24 мес. со дня изготовления. Гарантия прекращается досрочно в случае механических повреждений изделия, наличия следов агрессивных жидкостей, паров.

8.3. Гарантийное обслуживание и ремонт производятся ЮНИМАКС, Россия, 105523, г. Москва, ул. 15-я Парковая, д.46Б.

8.4. Производитель оставляет за собой право вносить изменения в конструкцию и устройство изделия, не приводящие к ухудшению его параметров.

СВИДЕТЕЛЬСТВО О ПРИЕМКЕ

Оповещатель речевой потолочный LR-___С соответствует техническим условиям ТУ 26.30.50-041-01291465-2025 и признан годным для эксплуатации.

Дата выпуска_____

Представитель СТК _____(_____)

М.П.

СВИДЕТЕЛЬСТВО ОБ УПАКОВКЕ

Оповещатель речевой потолочный LR-___С упакован согласно требованиям ТУ 26.30.50-041-01291465-2025.

Дата упаковки _____

Упаковщик _____(_____)

М.П.