ОКПД 2 26.30.50

ИЗВЕЩАТЕЛЬ ОХРАННО-ПОЖАРНЫЙ РУЧНОЙ АДРЕСНЫЙ

МАКС-ИПР, МАКС-ИПР исп.РЛ (ИП 513-17-А)

Руководство по эксплуатации

ЮНИТ.090.00.00 РЭ

1. НАЗНАЧЕНИЕ

1.1. Извещатель пожарный, охранно-пожарный ручной адресный МАКС-ИПР (ИП 513-17-А), далее ″извещатель″, предназначен для формирования адресного извещения о пожаре или тревоге при работе в составе охранно-пожарной системы сигнализации "Юнитроник-496М".

1.2. Извещатель в исполнении МАКС-ИПР исп.РЛ содержит встроенный изолятор короткого замыкания адресной линии.

1.3. Извещатель подключают к двухпроводной адресной линии, по которой осуществляется обмен данными и питание извещателя.

1.4. При срабатывании извещатель передает на адресный приемно-контрольный прибор (далее АПКП) сообщение с указанием своего адресного кода. Адресный код (номер извещателя в системе) устанавливается при программировании АПКП.

1.5. Извещатель выполнен в ярко-красном корпусе из ударопрочной пластмассы. Малая толщина корпуса улучшает внешний вид, позволяет использовать только накладной вариант установки и обеспечивает защищенность извещателя от повреждений.

Крышка и корпус извещателя имеют ушки для опломбирования.

1.6. Извещатель соответствует классу А по ГОСТ 34698-2020 и формирует тревожный сигнал после открытия защитной крышки и нажатия на приводной элемент – кнопку в центре корпуса. Кнопка утапливается и фиксируется в нажатом состоянии, а контакты извещателя изменяют состояние шлейфа сигнализации.

1.7. Возврат кнопки извещателя в исходное положение осуществляется с использованием специального инструмента – ключа или отвертки диаметром 3мм путем введения ее в отверстие на лицевой поверхности корпуса извещателя.

1.8. Дежурный режим работы извещателя индицируется проблесками красного цвета с интервалом 10 сек, режим «Пожар» - ежесекундными проблесками красного индикатора.

1.9. По согласованию с заказчиком может быть изменен цвет корпуса, а на корпусе могут быть выполнены иные надписи, в том числе на национальном языке.

1.10. Извещатель в исполнении МАКС-ИПР исп.РЛ при коротком замыкании адресной линии автоматически отключает поврежденный участок, и после восстановления вновь его подключает. При этом работоспособность извещателя сохраняется.

2. ПОРЯДОК УСТАНОВКИ И ПОДГОТОВКА К РАБОТЕ

2.1. **Правила монтажа**

2.1.1. При проектировании размещения пожарных извещателей необходимо руководствоваться Сводом правил СП 484.1311500.2020 изм.1.

2.1.2. Габаритные и установочные размеры показаны на рис.1, зона прокладки кабеля внутри извещателя – на рис.2, назначение клемм – на рис.3,4.

2.2. **Программирование адреса извещателя (адресация)**

2.2.1. В памяти извещателя записан его серийный номер.

В системе "Юнитроник 496М" серийный номер указывается на этикетке извещателя и используется при программировании базы данных АПКП, выполняя функции его адреса. Серийный номер заносится в базу данных с помощью ПО "Конфигуратор". Дальнейшая процедура адресации в системе "Юнитроник 496М" производится в автоматическом режиме по команде АПКП. Подробно процедура программирования описана в «Руководстве по программированию» АПКП.

2.2.2. В системах с ручной адресацией после перевода АПКП в режим программирования извещатель переходит в пассивный режим работы. Активация извещателя производится нажатием

на приводной элемент - кнопку. Активация сопровождается однократным миганием красного индикатора. Затем кнопку можно восстановить на своем месте, установить адрес и параметры извещателя согласно Руководству по программированию АПКП. При успешном программировании нового адреса индикатор выдает двойной проблеск.

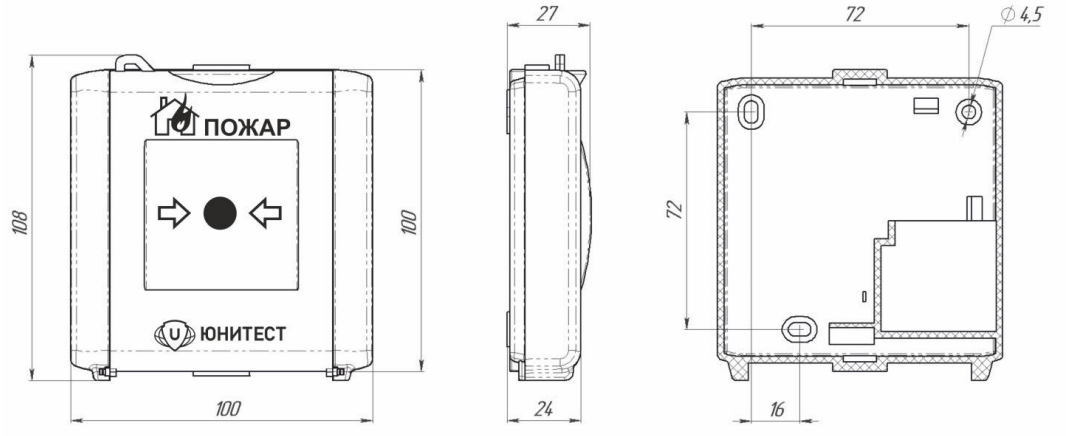

Рис.1. Габаритные и установочные размеры извещателя.

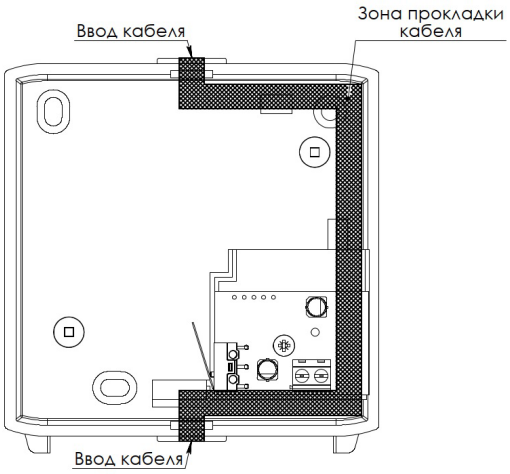

Рис.2. Зона прокладки кабеля внутри извещателя.

i	**Внимание** 1. Не разрешается подключать клеммы извещателя к посторонним источникам тока. 2. При монтаже не допускается сборка с нажатой кнопкой.

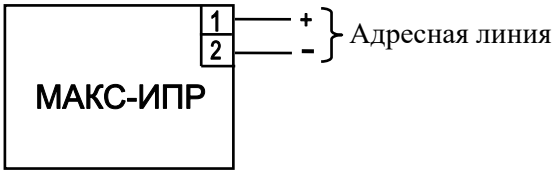

Рис. 2. Назначение клемм извещателя МАКС-ИПР.

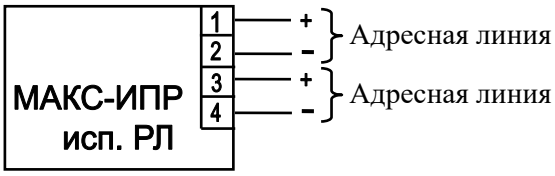

Рис. 3. Назначение клемм извещателя МАКС-ИПР исп.РЛ.

2.2.3. На корпус извещателя рекомендуется наклеивать этикетку с его адресом. Одновременно наклеивают этикетки на план объекта и таблицу размещения адресных устройств (АУ).

3. НЕИСПРАВНОСТИ, ИХ ПОИСК И УСТРАНЕНИЕ

3.1. При выдаче сообщения «Нет связи» убедиться в исправности адресной линии.

3.2. При неисправности извещатель подлежит замене. Замена неисправного извещателя в базе данных АПКП производится согласно Техническому описанию АПКП (в системе ЮниМАКС автоматически).

4. ТЕХНИЧЕСКИЕ ХАРАКТЕРИСТИКИ

4.1. Извещатель соответствует требованиям ГОСТ 34698-2020, ГОСТ Р МЭК 60065-2002 р.3 п.4.3 и ТУ 26.30.50-016-01291465-2025.

4.2. Степень защиты оболочки извещателя IP41 по ГОСТ 14254-96.

4.3. По устойчивости к воздействию коррозионно-активных агентов извещатель рассчитан на работу в условиях, соответствующих атмосфере типа II (промышленная) по ГОСТ 15150-69.

4.4. Вид климатического исполнения извещателя УХЛ 3.1 по ГОСТ 15150-69.

4.5. Информативность извещателя …… 3
("Норма", "Пожар/Тревога", "Нет связи").

4.6. Габаритные размеры извещателя, не более ….....108x100x27 мм.

4.7. Масса извещателя, не более .....……..... 0,11 кг.

4.8. Извещатель устойчив и прочен к воздействию окружающей среды с температурой от -40°С до +70°С и относительной влажностью 93% при температуре 40°С.

4.9. По помехоустойчивости, помехоэмиссии и устойчивости к индустриальным радиопомехам извещатель соответствует требованиям третьей степени жесткости в соответствии с п.Б.1.5 ГОСТ 34698-2020.

4.10. Извещатель по устойчивости к механическим воздействиям (синусоидальная вибрация) соответствует группе исполнения NX по ГОСТ 28203.

4.11. Средняя наработка на отказ, не менее …… 60000 часов.

4.12. Срок службы извещателя не менее 10 лет.

5. ЗАКАЗ И КОМПЛЕКТ ПОСТАВКИ

5.1. Обозначение извещателя при заказе и в документации другого изделия, в котором он может быть применен:

- "Извещатель охранно-пожарный ручной адресный МАКС-ИПР (ИП 513-17А) ТУ 26.30.50-016-01291465-2025";
- "Извещатель охранно-пожарный ручной адресный МАКС-ИПР исп.РЛ (ИП 513-17А) ТУ 26.30.50-016-01291465-2025".

5.2. Комплект поставки указан в таблице 1.

№ пп	Комплектующие	Кол-во	Условное обозначение
1	Извещатель МАКС-ИПР, МАКС-ИПР исп.РЛ (ИП 513-17А)	1 шт.	ТУ 26.30.50-016-01291465-2025
2	Заготовки для этикеток самокл.	3 шт.	
3	Руководство по эксплуатации	1 экз.на упак.	ЮНИТ.090.00.00 РЭ
4	Упаковка	групп	

6. ТРАНСПОРТИРОВАНИЕ И ХРАНЕНИЕ

6.1. Транспортирование изделий в упаковке предприятия-изготовителя может быть произведено всеми видами закрытого транспорта в контейнерах или ящиках, при этом ящики должны быть накрыты водонепроницаемым материалом. Значения климатических и механических воздействий при транспортировании должны соответствовать ГОСТ 15150-69.

6.2. Извещатели в упакованном виде должны храниться в крытых складских помещениях, обеспечивающих защиту от влияния влаги, солнечной радиации, вредных испарений и плесени. Температурный режим хранения должен соответствовать условиям хранения 2 по ГОСТ 15150.

7. ГАРАНТИИ ИЗГОТОВИТЕЛЯ

8.1. Предприятие-изготовитель гарантирует соответствие устройства требованиям ТУ 26.30.50-016-01291465-2025 при соблюдении условий транспортирования, хранения, монтажа и эксплуатации.

8.2. Гарантийный срок хранения изделия в упаковке и эксплуатации – 24 мес. со дня изготовления. Гарантия прекращается досрочно в случае механических повреждений изделия, наличия следов агрессивных жидкостей, паров.

8.3. Гарантийное обслуживание и ремонт производятся ЮНИТЕСТ, Россия, 105523, г. Москва, ул. 15-я Парковая, д.46Б.

8.4. Производитель оставляет за собой право вносить изменения в конструкцию и устройство изделия, не приводящие к ухудшению его параметров.

СВИДЕТЕЛЬСТВО О ПРИЕМКЕ

Извещатели охранно-пожарные адресные ручные МАКС-ИПР _____ (ИП 513-17А), серийный № _____ соответствуют техническим условиям ТУ 26.30.50-016-01291465-2025 и признаны годными для эксплуатации.

Дата выпуска_____

Представитель СТК _____(_____)

М.П.

СВИДЕТЕЛЬСТВО ОБ УПАКОВКЕ

Извещатели пожарные адресные ручные МАКС-ИПР _____ (ИП 513-17А) упакованы согласно требованиям ТУ 26.30.50-016-01291465-2025.

Дата упаковки _____

Упаковщик _____(_____)

М.П.